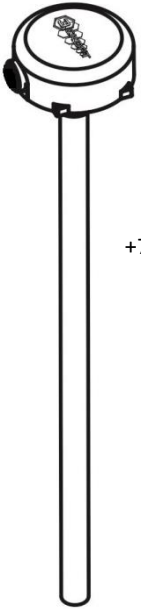

Тех. поддержка:
+7 800 777 16 03 (для звонков по России)
+7 495 108 68 33 (для звонков из-за рубежа)
support@fmeter.ru

Емкостной измеритель уровня Escort TD BLE

ПАСПОРТ

REG 2018-02-07

ТД300.500012.000ПС
REG 2018-02-07 RU
Формат А6

1. ОБЩИЕ СВЕДЕНИЯ ОБ ИЗДЕЛИИ

1.1. Измеритель (датчик) «Escort TD BLE» определяет уровень заполнения светлых нефтепродуктов в резервуарах (емкостях хранения). Применяется в автотракторной технике в качестве измерителя уровня топлива, в промышленности - в качестве измерителя уровня любых светлых нефтепродуктов.

1.2. Измеритель преобразует вычисленный уровень топлива в цифровой код. Измеритель передает полученные значения по протоколу ЭСКОРТ BLE по радиоканалу Bluetooth LE - (Bluetooth с низким энергопотреблением).

1.3 Измеритель представляет собой устройство с автономным питанием в виде несъёмной, не требующей обслуживания, литиевой батареи.

1.4. ЗАПРЕЩАЕТСЯ ИСПОЛЬЗОВАТЬ ИЗМЕРИТЕЛЬ ДЛЯ ИЗМЕРЕНИЯ УРОВНЯ ЭЛЕКТРОПРОВОДЯЩИХ ЖИДКОСТЕЙ (НАПРИМЕР, ВОДА, МОЛОЧНЫЕ ПРОДУКТЫ).

1.5. ЗАПРЕЩАЕТСЯ РАЗБИРАТЬ ИЗМЕРИТЕЛЬ!

1.6. ЗАПРЕЩАЕТСЯ ПРЕВЫШЕНИЕ ЭКСПЛУАТАЦИОННЫХ ХАРАКТЕРИСТИК, УКАЗАННЫХ В ПАСПОРТЕ!

1.7. НЕ ДОПУСКАТЬ МЕХАНИЧЕСКИХ ПОВРЕЖДЕНИЙ ДЕТАЛЕЙ ИЗМЕРИТЕЛЯ, МОНТАЖНЫХ ПРОВОДОВ И КАБЕЛЕЙ ПРИ УСТАНОВКЕ И ЭКСПЛУАТАЦИИ.

RU

2.ТЕХНИЧЕСКИЕ ХАРАКТЕРИСТИКИ

2.1	Погрешность измерения в рабочей области	не более 1%
2.2	Режимы работы	цифровой
2.3	Цифровой режим: - интерфейс - протокол обмена данными	 Bluetooth LE (BLE) Эскорт BLE
2.4	Дальность действия (при нормальных условиях эксплуатации в отсутствии помех и препятствий при работе с базой)	10 метров
2.5	Период обмена данными с базой	30 секунд
2.6	Чувствительность приёмника /мощность передатчика	-90 дБ / 0 дБ
2.7	Степень защиты оболочки по ГОСТ 14254	IP67
2.8	Защита от поражения электрическим током по ГОСТ 12.2.007.0	класс III
2.9	Условия эксплуатации: - температуры окружающей среды - атмосферное давление	 - 30 ... + 85 °С 84 ... 106,7 кПа
2.10	Габаритные размеры	не более 80x80x(L+21) мм, где L – длина измерителя
2.11	Условная длина измерителя	указана на этикетке (вклеена в паспорт)
2.12	Масса	не более 0,5 кг

3. КОМПЛЕКТНОСТЬ

НАИМЕНОВАНИЕ	КОЛ.	ЗАВ. №	ПРИМЕЧАНИЯ
Измеритель «Escort TD BLE»	1		
Монтажный комплект: Саморез 5,5 х 38 с шайбой Саморез 5,5 х 38 с шайбой пломбировочный Номерная пластиковая пломба Силтэк Проволока пломбировочная ПП-Н 0,8-600 Прокладка Центратор	1 4 1 1 1 1 1		
Паспорт	1		
Упаковка	1		

4. МЕРЫ ПРЕДОСТОРОЖНОСТИ

4.1. При установке, эксплуатации и обслуживании измерителя выполнять общие правила техники безопасности работы при работе с электрическими приборами.

5. РЕСУРСЫ, СРОКИ СЛУЖБЫ И ХРАНЕНИЯ, ГАРАНТИЯ

5.1. Гарантийный срок эксплуатации – 3 год с момента отгрузки с предприятия - изготовителя.
5.2. Срок службы – 7 лет.
5.3. Изготовитель гарантирует соответствие измерителя требованиям ТУ при соблюдении потребителем условий эксплуатации, транспортировки и хранения.
5.4. При обнаружении неисправностей обратится на предприятие-изготовитель.
5.5. На изделие с дефектами, возникшими по вине потребителя вследствие нарушения условий эксплуатации, хранения и транспортирования, гарантии не распространяются.
5.6. Изготовитель оставляет за собой право вносить изменения в конструкцию и комплектность изделия без предварительного уведомления потребителя.

6. СВИДЕТЕЛЬСТВО О ПРИЕМКЕ

Измеритель «Escort TD BLE» изготовлен в соответствии с действующей технической документацией и признан годным для эксплуатации.

7. СВИДЕТЕЛЬСТВО ОБ УПАКОВЫВАНИИ

Измеритель «Escort TD BLE» упакован в соответствии с действующей технической документацией.

ОТК

QC
PASSED

ООО
«Техавтоматика»
РФ, г. Казань

Techavtomatica LLC
Kazan, Russia

RU

8. СВИДЕТЕЛЬСТВО ОБ УСТАНОВКЕ

Измеритель «Escort TD BLE» сер. № _____
установлен в соответствии с действующей технической документацией на техническое средство:

_____ _____
наименование идентификационный номер / гос. номер

_____ ___/_____/___ _____
подпись Ф.И.О число, месяц, год

_____
примечания

10. ТРАСПОРТИРОВКА И ХРАНЕНИЕ

10.1. Изделие транспортируется в заводской упаковке в закрытых транспортных средствах. Хранится в сухих помещениях с влажностью не более 75% при температуре от -20 до +30°С. В помещениях для хранения не допускаются токопроводящая пыль, агрессивные вещества и их пары, вызывающие коррозию деталей и разрушение электрической изоляции измерителей.

11. УТИЛИЗАЦИЯ

11.1. Утилизация изделия производится эксплуатирующей организацией и выполняется согласно нормам и правилам, действующим на территории РФ.
11.2. В состав прибора не входят экологически опасные элементы.
11.3. Прибор не содержит драгоценных металлов в количестве, подлежащем учету.

RU

12. ОСОБЕНОСТИ УСТАНОВКИ НА АВТОТРАКТОРНУЮ ТЕХНИКУ
(более подробно см. Техническое описание или Руководство по эксплуатации)

12.1. Установить измеритель, используя герметизирующую прокладку между фланцем датчика и поверхностью бака. При необходимости дополнительно использовать автомобильный маслобензостойкий герметик.

12.2. При установке измерителя вне штатного места установки произвести монтаж, подробности см. в Приложениях.

12.3. Длина измерителя оговаривается при оформлении заказа.

12.4. При необходимости измерительные трубки подрезать с помощью ножовки по металлу, избегая попадания стружки в измерительную часть. Минимальная остаточная длина измерительной части должна быть не менее 150мм.

12.5. Установить центратор из монтажного комплекта (см. Приложения).

12.6 Подключить и установить в кабине приемник радиосигнала от датчика (базу).

12.7 При необходимости активировать измеритель магнитом (поднесением к верхней крышке магнита), если он находился в режиме транспортировки, либо был переведен в режим сна.

12.8 Провести настройку измерителя (установку верхнего и нижнего уровня помощью преобразователя интерфейса USB-RS485 с подключенной базой и программы ESCORT или при помощи конфигуратора, установленного на мобильный телефон с ОС Android.

Подробности см. в Руководстве по эксплуатации.

12.9 Дополнительная информация дана в Приложениях.

ВНИМАНИЕ! Тарировку верхнего уровня датчика необходимо производить от дренажного отверстия (10 мм от корпуса датчика).

13. КОНТАКТЫ

Изготовитель:

ООО «Техавтоматика»
Россия, 420127, г. Казань, ул. Дементьева, д. 2Б
+7 843 537 83 91
www.t-a-e.ru
info@t-a-e.ru

Для писем:
Россия, 420036, г. Казань, а/я 123

Техническая поддержка:

+7 800 777 16 03 (круглосуточно)
+7 495 108 68 33 (с 9 до 18)
www.fmeter.ru
support@fmeter.ru

RU

ПРИЛОЖЕНИЕ 1. Схема подключения базы измерителя в режиме программирования

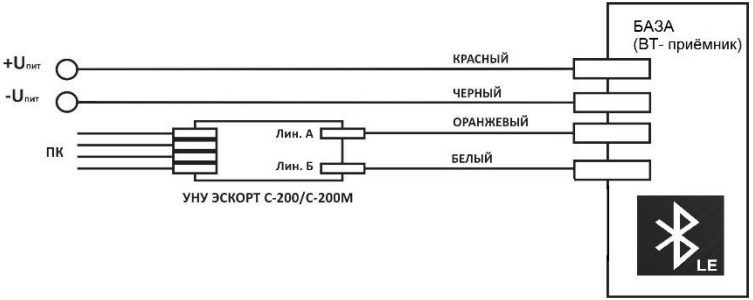

ПРИЛОЖЕНИЕ 2. Схема подключения базы измерителя в режиме RS-485

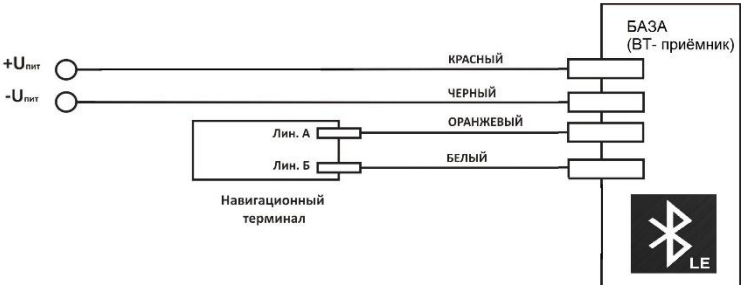

RU

ПРИЛОЖЕНИЕ 3. Приблизительная схема размещения базы и измерителя на автотракторной технике.

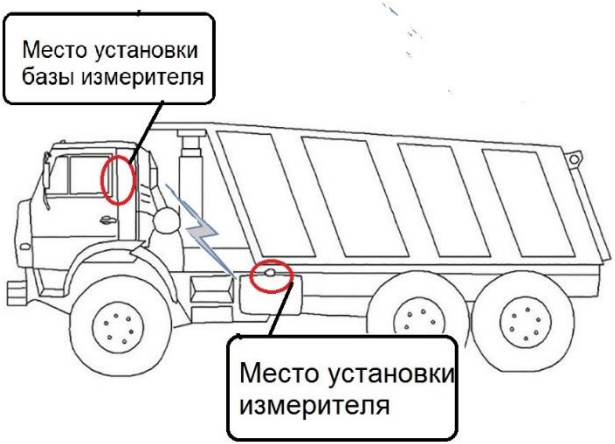

ПРИЛОЖЕНИЕ 4. Размеры для монтажа измерителя вне штатного места установки

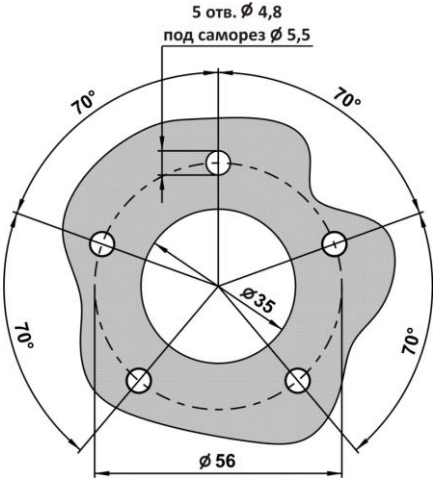

ПРИЛОЖЕНИЕ 5. Установка измерителя на бак

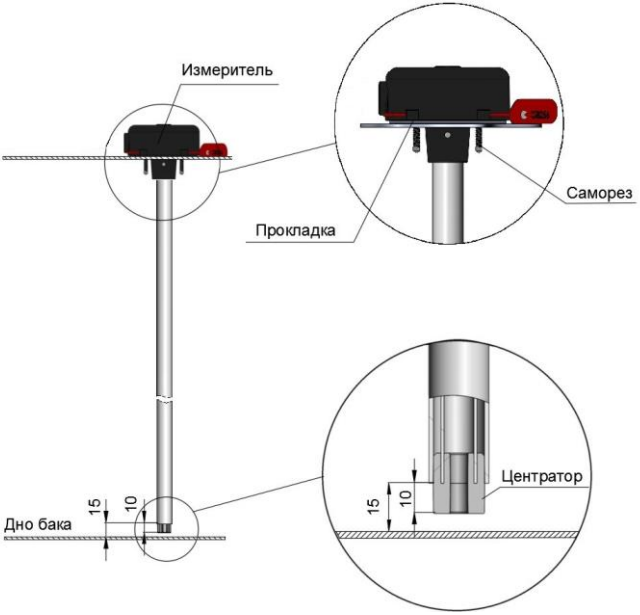

ПРИЛОЖЕНИЕ 6. Способы пломбировки головы измерителя и кабельного соединения

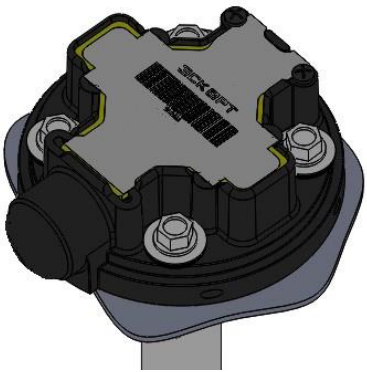

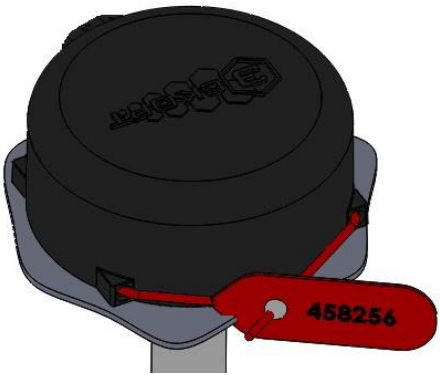

Для заметок